VOSTOK

РУКОВОДСТВО ПО ЭКСПЛУАТАЦИИ

VOSTOK PAW

Промышленный пылесос

ВНИМАТЕЛЬНО ИЗУЧИТЕ И СОХРАНИТЕ

RU

- Данное руководство содержит всю информацию по использованию и техническому обслуживанию пылесоса. Только при правильном использовании и своевременном техническом обслуживании пылесос будет работать долго и качественно.

- Чтобы обеспечить правильное использование пылесоса, необходимо избегать его повреждения в результате воздействия окружающей среды (дождь, град, снег, туман, взвешенная пыль и т.д.). Пылесос разрешено использовать только при температуре от +5°C до 45°C и относительной влажности воздуха не более 70%.

- Окружающая среда в зоне работы пылесоса должна быть чистой и не содержать взрывоопасных газов.

- Некоторые элементы, показанные на иллюстрациях в данном руководстве, могут отличаться от деталей вашего пылесоса. Для большей наглядности некоторые компоненты могут быть удалены.

- Чтобы упростить чтение данного руководства, оно разделено на несколько разделов частей.

- После распаковки пылесоса, рекомендуем сохранить упаковку в течение 2 недель, затем ее можно утилизировать.

ОСНОВНЫЕ КОМПОНЕНТЫ ПЫЛЕСОСА

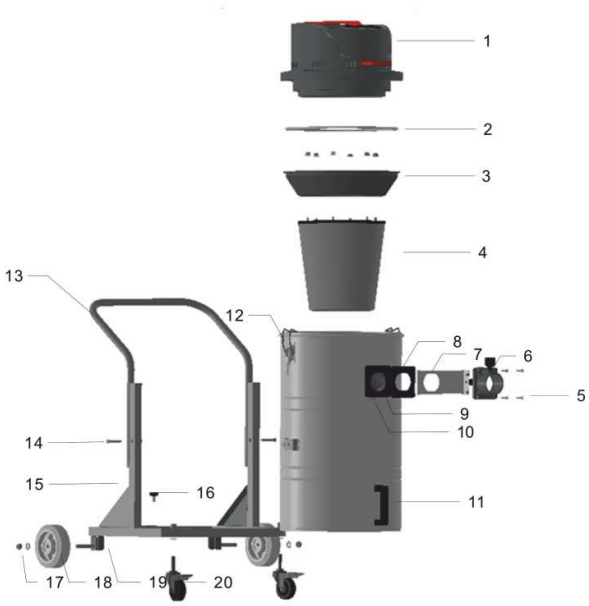

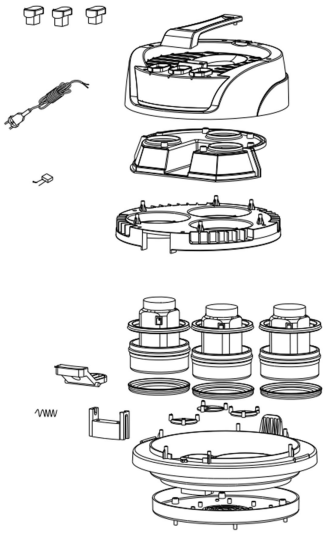

1	Моторный блок	11	Мусорный контейнер
2	Резиновое уплотнение	12	Защелка
3	Металлическая корзина	13	Рукоятка
4	Основной фильтр	14	Винт
5	Винт	15	Шасси
6	Входной патрубок для шланга	16	Стопорный фиксатор
7	Заслонка	17	Гайка
8	Пластиковая пластина	18	Колесо
9	Дефлектор контейнера	19	Винт
10	Резиновое уплотнение	20	Ролик

ОСНОВНЫЕ ТЕХНИЧЕСКИЕ ПАРАМЕТРЫ

Модель	**PAW**
Мощность, кВт	3,6
Напряжение, В	220
Класс защиты	IP55
Максимальное разряжение, кПа	27
Поток воздуха, м3/ч	540
Уровень шума, дБ(А)	72
Площадь фильтров, м3	2,5
Мусорный контейнер, л.	95
Диаметр входного патрубка, мм	50
Габариты, см	65x70x108
Материал фильтров	Полиэстер
Тип фильтров	Фильтр-мешок

ПОРЯДОК ПОДКЛЮЧЕНИЯ АКСЕССУАРОВ

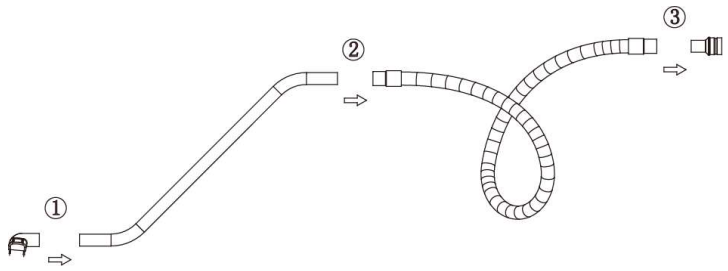

1. Присоедините насадку к S-образной трубке.
2. Присоедините шланг к S-образной трубке.
3. Присоедините шланг к адаптеру.

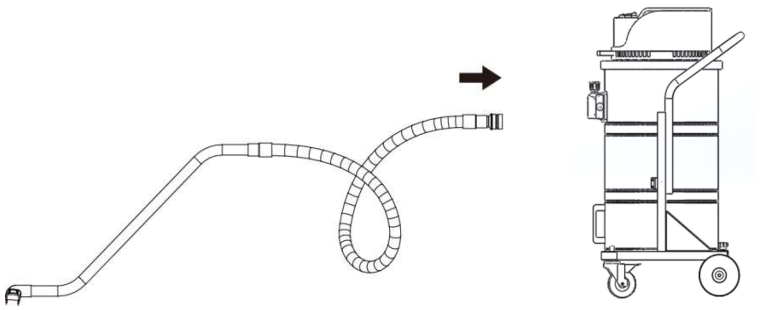

4. Присоедините собранные аксессуары к входному патрубку пылесоса.

ОСТОРОЖНО!

Не сматывайте и не перекручивайте шланг при работе пылесоса.

ВКЛЮЧЕНИЕ И ВЫКЛЮЧЕНИЕ

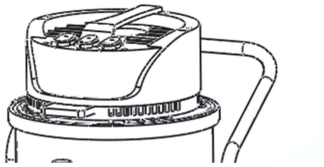

1) Поверните переключатель питания в положение "ON" (ВКЛ.), чтобы включить мотор.
2) Поверните переключатель питания в положение "OFF" (ВЫКЛ.), чтобы выключить мотор.
3) Три переключателя управляют тремя вакуумными моторами, три мотора могут работать одновременно, или могут быть включены только один или два из них.

Поток воздуха и сила всасывания будут зависеть от того, сколько моторов включено единовременно!

ПРЕДУПРЕЖДЕНИЕ!

Перед подключением пылесоса к внешней розетке, убедитесь, что она исправна, заземлена и ее напряжение соответствует 220 В. При необходимости используйте стабилизатор напряжения.

- Проверьте, исправны ли вилка провода питания и розетка.
- Проверьте, правильно ли соединены аксессуары для уборки.
- Проверьте целостность провода питания и удлинителя (в случае использования).
- Обязательно вынимайте вилку провода питания пылесоса из внешней розетки, если пылесос не используется или простаивает.

ОСТОРОЖНО!

Перед повторным запуском вакуумного мотора обязательно дождитесь его полной остановки!

ВЫГРУЗКА МУСОРА И ПЫЛИ ИЗ КОНТЕЙНЕРА

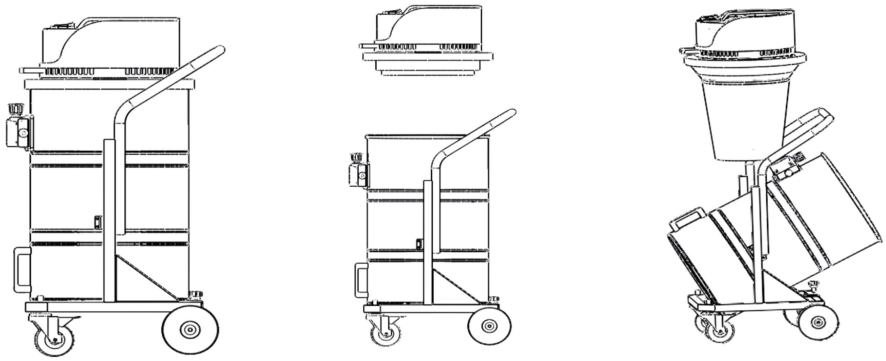

- Снимите моторный блок, выкрутите стопорный фиксатор и наклоните мусорный контейнер.

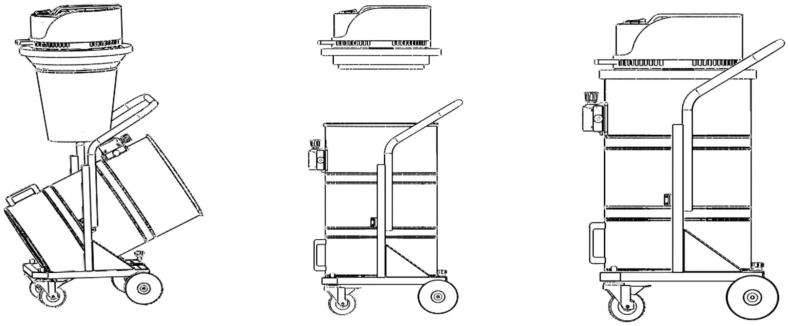

- Наклоните мусорный контейнер в исходное вертикальное положение, закрепите стопорный фиксатор, плавно двумя руками опустите моторный блок и зафиксируйте его защелками.

ОСТОРОЖНО!

Будьте внимательны при опускании моторного отсека на мусорный контейнер, избегайте попадания ладоней и пальцев. Используйте перчатки.

ПРЕДУПРЕЖДЕНИЕ!

Пожалуйста, используйте обе руки во время всего процесса разборки и сборки пылесоса.

РУЧНАЯ ИМПУЛЬСНАЯ ОЧИСТКА ОСНОВНОГО ФИЛЬТРА

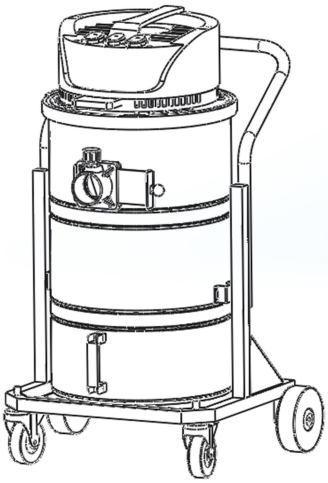

1) Закройте входной патрубок для шланга заслонкой.
2) Нажмите красную кнопку ручного режима очистки на моторном блоке.
3) Держите нажатой кнопку 1-2 сек., повторите 3-5 раз.

ПОИСК И УСТРАНЕНИЕ НЕИСПРАВНОСТЕЙ

Неисправность	Возможная причина	Решение
Пылесос не включается	Нет питания	• Убедитесь, что вилка провода питания плотно вставлена в розетку • Проверьте наличие напряжения в розетке • Проверьте целостность провода питания и вилки пылесоса
Из пылесоса выходит пыль	Поврежден вакуумный шланг	Замените
	Износ фильтров	Замените
Низкое качество уборки	Вакуумный шланг и металлическая трубка засорены или повреждены	Устраните засор или замените при необходимости
	Мусорный контейнер переполнен	Удалите мусор и пыль и контейнера
	Фильтры заблокированы мусором и пылью	Очистите или замените при необходимости
	Утечка вакуума	Проверьте все уплотнения, защелки, крепежи и соединения.
Сильный шум вакуумного мотора	Обратитесь в сервисный центр VOSTOK или к поставщику пылесоса.	

ВНИМАНИЕ!

В случае возникновения других неисправностей обратитесь в сервисный центр VOSTOK или к поставщику пылесоса во избежание возникновения опасностей.

VOSTOK

ООО «ЧИСТЫЙ ГОРОД»

ИНН 9725086241

+7 (495) 783-96-02

info@viper-pro.ru

www.vostok-viper.ru

www.viper-pro.ru

ГАРАНТИЯ

Ваш поставщик и завод-изготовитель предоставляют гарантию на пылесос и электромоторы сроком не более 12 месяцев со дня подписания отгрузочных документов поставщиком и покупателем.

Гарантийные обязательства распространяются на заводские дефекты пылесоса, за исключением расходных материалов, изнашиваемых деталей и аксессуаров, при условии соблюдения правил эксплуатации и проведения обязательного регулярного периодического технического обслуживания авторизованным сервисным центром VOSTOK не реже 1 раза в квартал.

Гарантия не действительна, если:

- отсутствуют отгрузочные документы, подтверждающих факт приобретения.
- нарушены условия и правила эксплуатации.
- пылесос использовался с неоригинальными запчастями и аксессуарами.
- не производилось регулярное техническое обслуживание.
- если ремонт выполнен посторонними третьими лицами.
- если для ремонта были использованы неоригинальные запасные части и детали.
- если идентификационная табличка с серийным номером не читаема или отсутствует.

Рекомендованный срок эксплуатации пылесоса составляет 5 лет.

ДАННЫЕ ПО ПЫЛЕСОСУ

Пожалуйста, внесите данные для будущего использования:

Модель

Серийный номер

Дополнительные опции

Поставщик

Телефон поставщика

Дата ввода в эксплуатацию